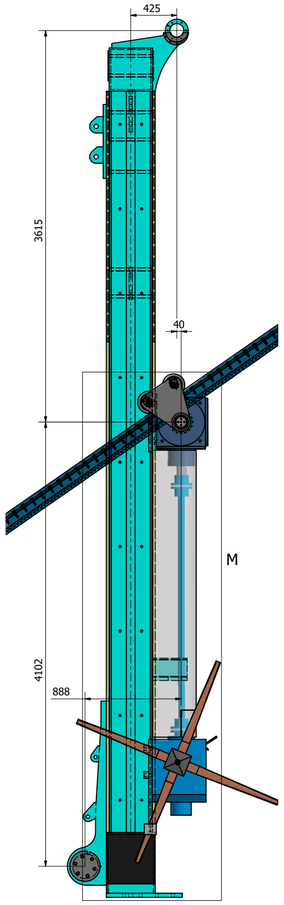

ZIJAANZICHT (1:20)

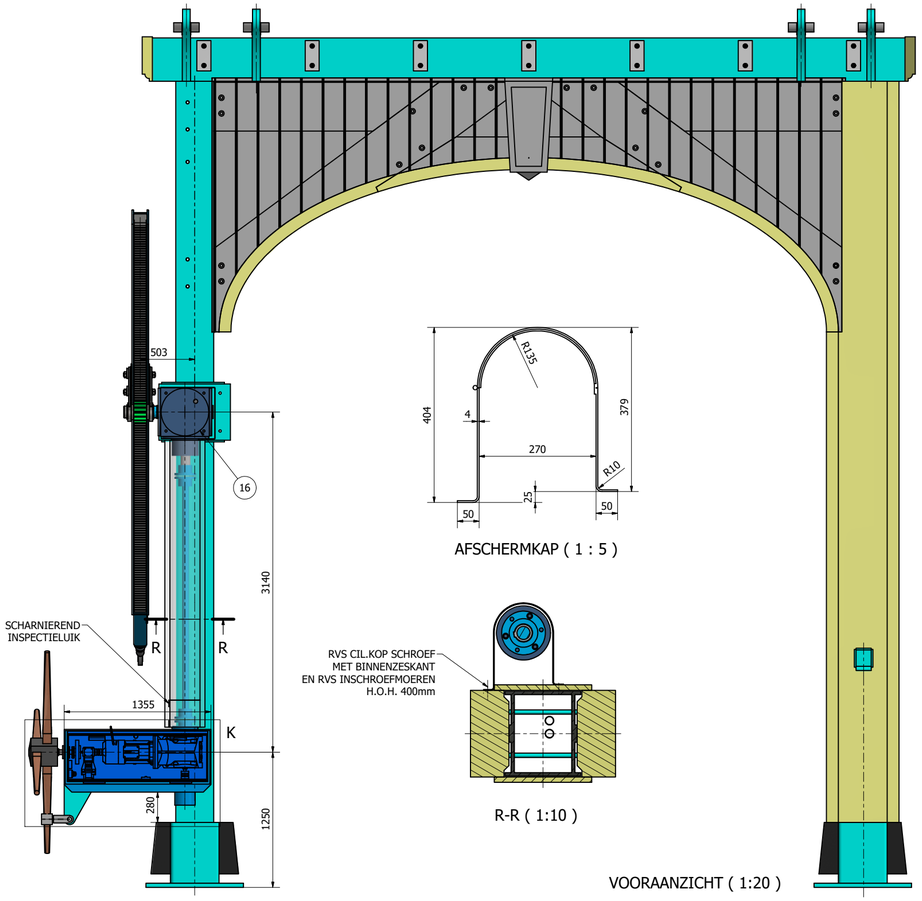

VOORAANZICHT (1:20)

AFSCHERMKAP (1 : 5)

R-R (1:10)

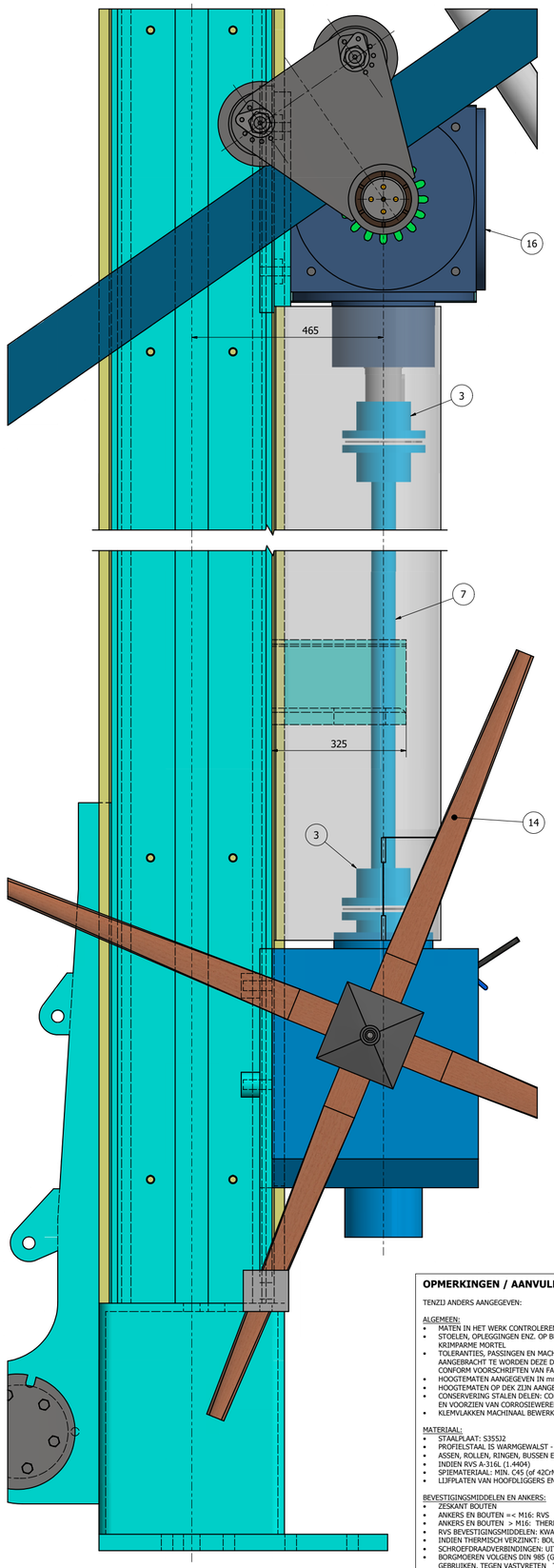

DETAIL M (1 : 5)

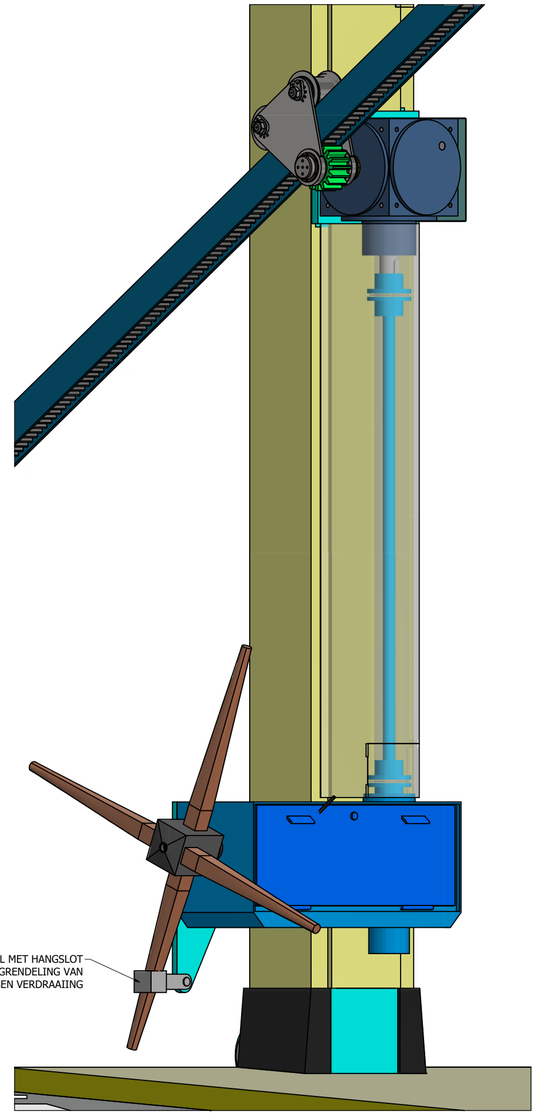

3D-VIEW (1:10)

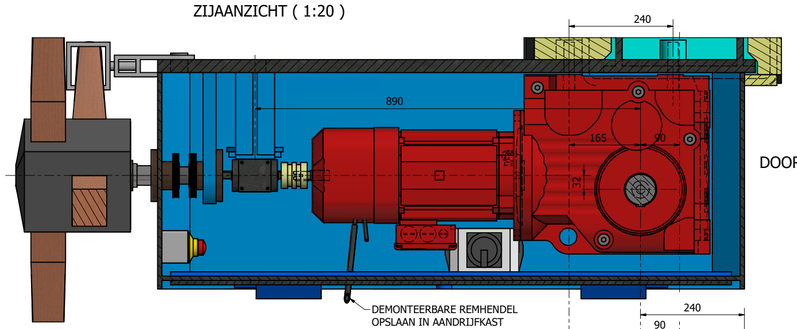

DOORSNEDE P-P (1 : 5)

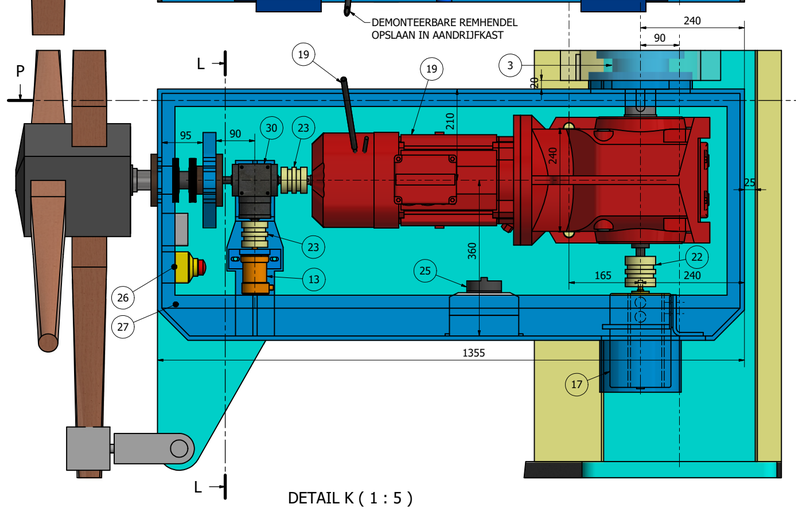

DETAIL K (1 : 5)

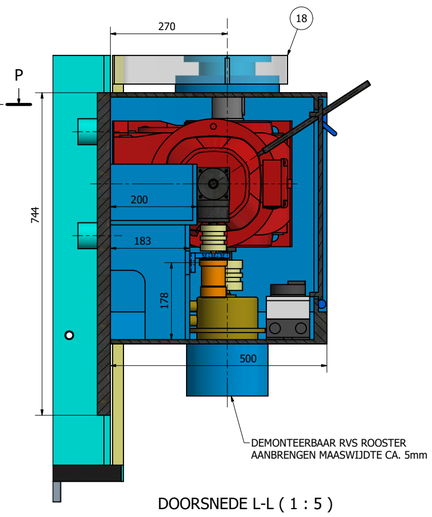

DOORSNEDE L-L (1 : 5)

OPMERKINGEN / AANVULLENDE EISEN

TENZIJ ANDERS AANGEGEVEN:

ALGEMEEN:
- MATEN IN HET WERK CONTROLEREN EN INMETEN, AFWIJKINGEN OP WERKTEKENINGEN VERWERKEN
- STOELEN, OPLEGGINGEN ENZ. OP BETON/METSELWERK ONDERSABELEN / ONDERGIETEN MET KRIMPARME MORTEL
- TOLERANTIES, PASSINGEN EN MACHINALE BEWERKINGEN DIENEN DOOR OPDRACHTNEMER AANGEBRACHT TE WORDEN DEZE DIENEN IN OVEREENSTEMMING MET BESTAANDE RICHTLIJNEN EN CONFORM VOORSCHRIFTEN VAN FABRIKANTEN/LEVERANCIERS VERWERKT TE WORDEN.
- HOOGTEMATEN AANGEGEVEN IN mm T.O.V. N.A.P.
- HOOGTEMATEN OP DEK ZIJN AANGEGEVEN OP BOVENKANT SLIJTLAAG
- CONSERVERING STALEN DELEN: CONFORM BESTEK, LOOPVLAKKEN VRIJHOUDEN VAN CONSERVERING EN VOORZIEN VAN CORROSIEWEREND VET
- KLEMVLAKKEN MACHINAAL BEWERKEN, VLAKKEN, STRALEN SA3 EN ALUMINIUM SCHOOPEREN

MATERIAAL:
- STAALPLAAT: S355J2
- PROFIELSTAAL IS WARMGEWALST - S355J2H
- ASSEN, ROLLEN, RINGEN, BUSSEN EN OPSLUITPLATEN: 42CrMo4
- INDIEN RVS A-316L (1.4404)
- SPIEMATERIAAL: MIN. C45 (of 42CrMo4+QT)
- LIJFPLATEN VAN HOOFDLIGGERS EN DWARSDRAGERS IN HET RIJDEK: Z15)

BEVESTIGINGSMIDDELEN EN ANKERS:
- ZESKANT BOUTEN
- ANKERS EN BOUTEN =< M16: RVS
- ANKERS EN BOUTEN > M16: THERMISCH VERZINKT
- RVS BEVESTIGINGSMIDDELEN: KWALITEIT A4, SCHROEVEN EN BOUTEN STERKTEKLASSE 70
- INDIEN THERMISCH VERZINKT: BOUTEN EN ANKERS KLASSE 8.8, MOEREN KLASSE 8
- SCHROEFDRAADVERBINDINGEN: UITVOEREN COMPLEET MET BIJBEHORENDE MOEREN EN SLUITRINGEN
- BORGMOEREN VOLGENS DIN 985 (GESCHIKT SMEERMIDDEL TER VERMINDERING V/D WRIJVING GEBRUIKEN, TEGEN VASTVRETEN TYPE: NEVER-SEEZ,STAINLESS)
- CILINDERKOP- EN PLATVERZONKEN SCHROEVEN UITVOEREN MET BINNENZESKANT
- INLIMDIEPTE VAN ANKERS MINIMAAL 12 x D (MINIMAAL 150mm)
- INJECTIE VOORSPANBOUTEN NA MONTAGE INJECTEREN MET BIJBEHORENDE HARS

ONDERDELEN LIJST AANDRIJVING

ITEM	QTY	PART NUMMER	OMSCHRIJVING	MATERIAAL	MASSA
3	2	SU 202-6	Lamellen koppeling	Staal	31 kg
7	1	P151	Vertikale aandrijf-as	Staal S355	49 kg
10	1	P152	Afdekkap_hoekkast	RVS, AISI-316L	12 kg
13	1	TRT65	TWK-encoder	Generic	0 kg
14	1	P35	Spaakwiel (bestaand)	Eiken	15 kg
16	1		Hoekkast met rondsel	Generic	1173 kg
17	1	SB140	Stromag-B spileindschakelaar h=140	Generic	4 kg
18	1	P34	Afscherming_langsas	RVS, AISI-316L	85 kg
19	1	K97DRN112	Motorreductor	Staal S355	485 kg
22	1	P556	Koppeling spileindschakelaar	Generic	0 kg
23	2	P555	Koppeling spileindschakelaar	Generic	0 kg
24	1	P558	Remhendel	Staal S355	0 kg
25	1	E2	Werkschakelaar	Generic	2 kg
26	1	E1	WCD	Generic	0 kg
27	1	E3	Noodstop-knop	Generic	0 kg
29	2	KS-moer		RVS, AISI-316L	1 kg
30	1	P557	Hoekkast P75L		6 kg

Gemeente Amsterdam
Ingenieursbureau
Weesperstraat 430
Postbus 12003
1100 AR Amsterdam
Telefoon: 020
2511111

Opdrachtgever:	Verkeer & Openbare Ruimte
Project:	Vervanging brug Walter Suskind (No. 237)
Onderdeel:	Hameipoort Aandrijving overzicht

Status: Definitief	Fase: Bestek	Behoort bij: AI2018-0546	Schaal: 1:20, 1:10, 1:5	
Opsteller: kle	Goedgekeurd en vrijgegeven: fra	Paraaf:	Datum: 15-2-2021	Formaat: A0
Projectnummer: 2980002277	Tekeningnummer: 500	Bladnummer: 1	Aantal bladen: 2	Wijziging: 1
Auteursrechten voorbehouden		Documentnr: -	Plotdatum: 8-12-2020	

Bestandsnaam: Aandrijving.dwg

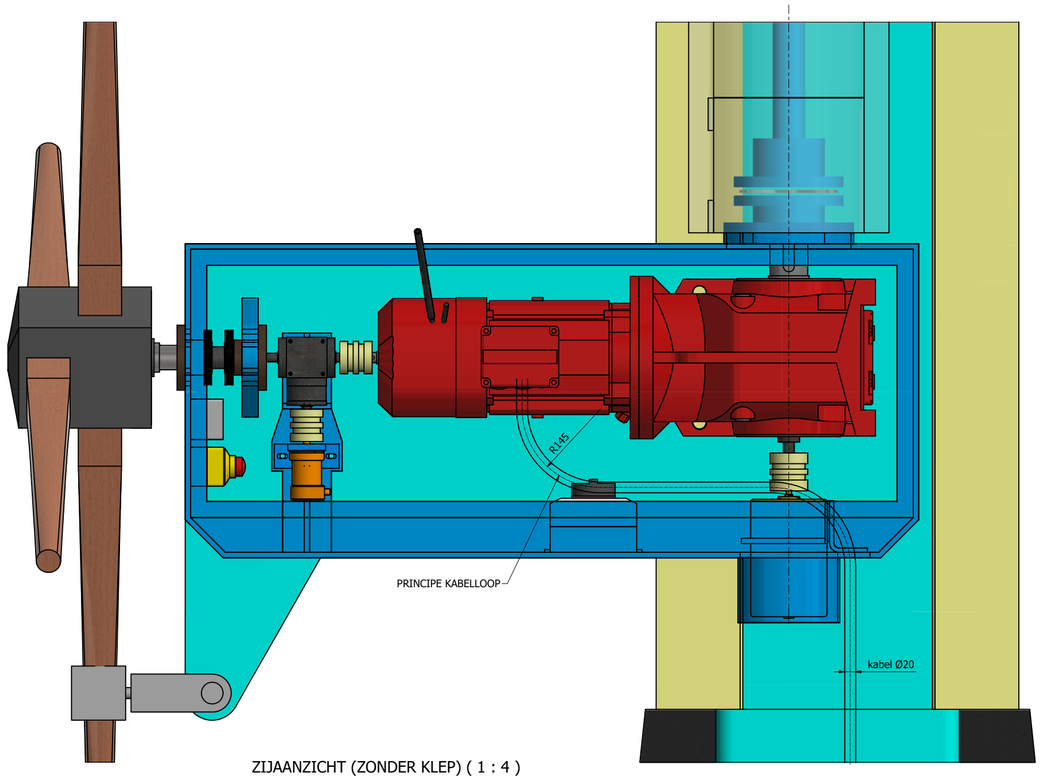

ZIJAANZICHT (ZONDER KLEP) (1 : 4)

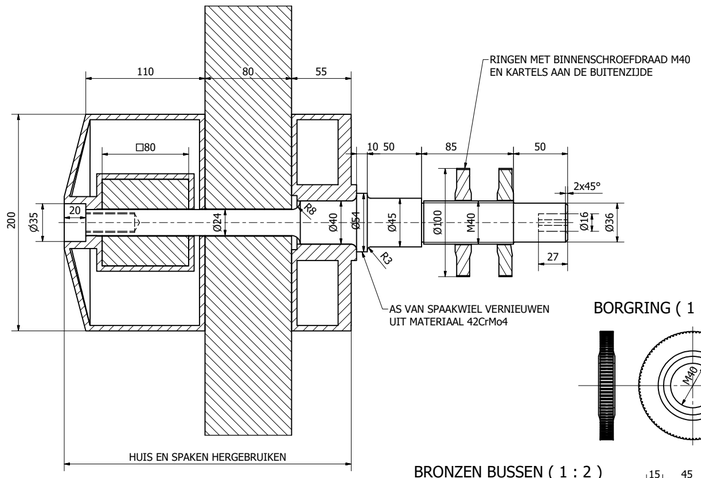

DOORSNEDE T-T (1 : 2)

BORGRING (1 : 2)

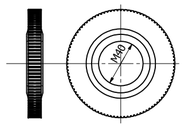

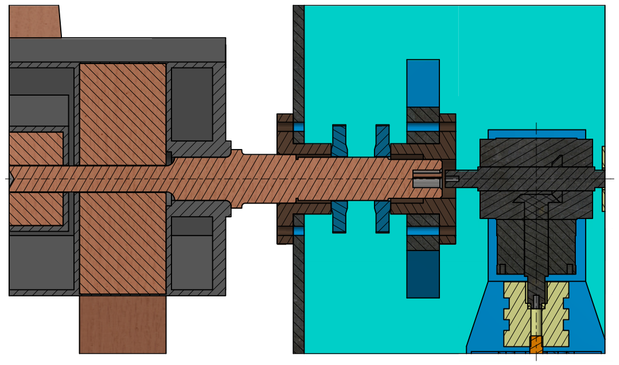

HANDBEDIENING (1 : 2)
(UITGESCHAKELD)

BRONZEN BUSSEN (1 : 2)

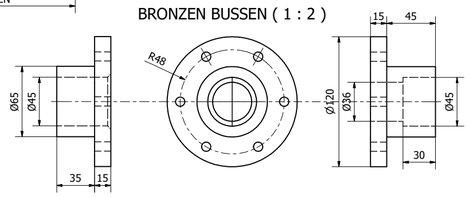

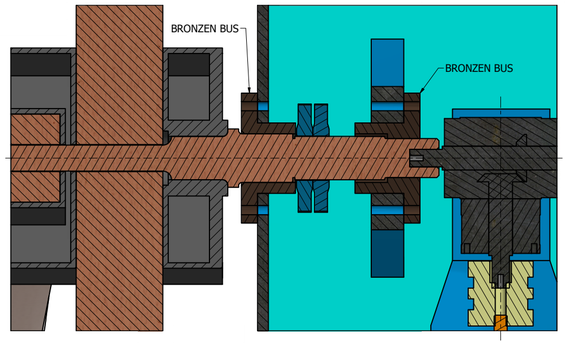

HANDBEDIENING (1 : 2)
(INGESCHAKELD)

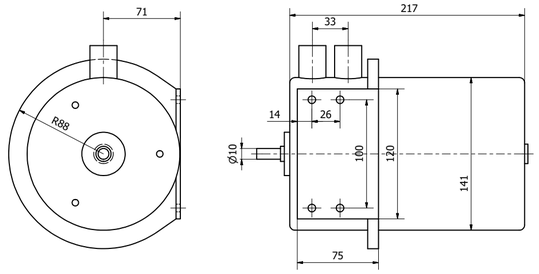

SPILEINDSCHAKELAAR (1 : 2)

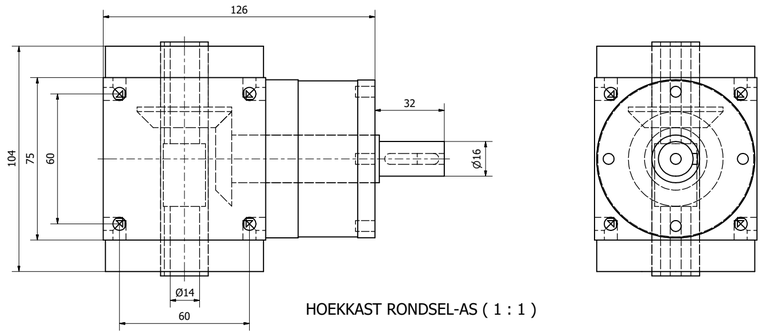

HOEKKAST RONDSEL-AS (1 : 1)

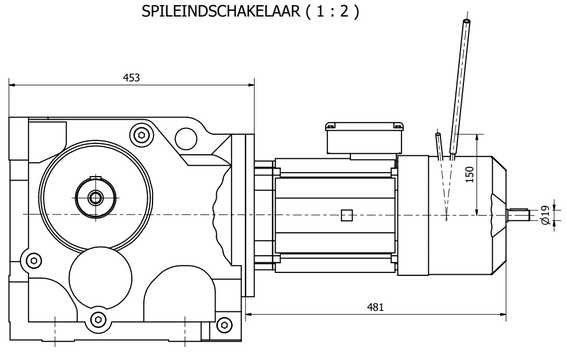

MOTORREDUCTOR (1 : 4)

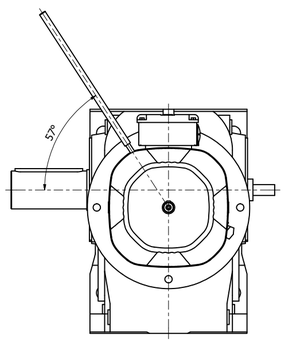

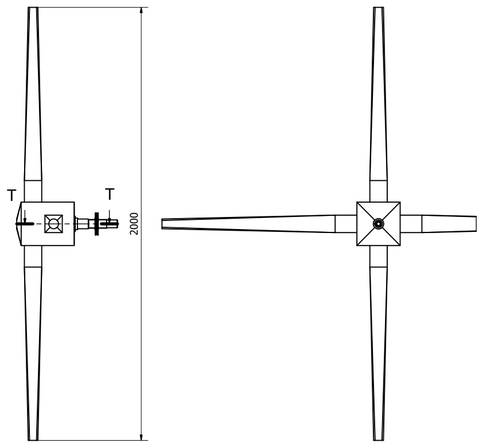

AANZICHT SPAAKWIEL (1:10)

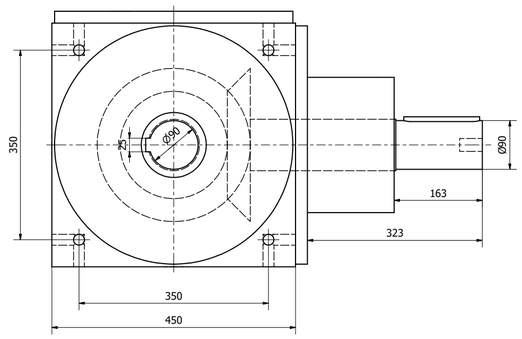

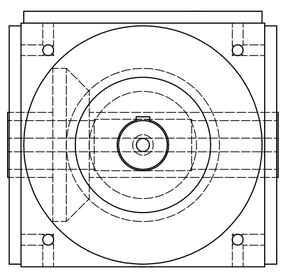

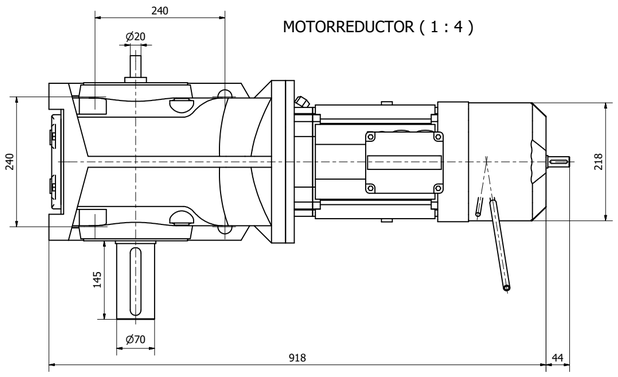

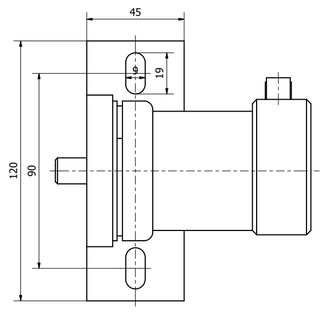

TWK-ENCODER (1 : 1)

Gemeente Amsterdam — Ingenieursbureau — Weesperstraat 430, Postbus 12693, 1100 AR Amsterdam, Telefoon: 020 2511111				
Opdrachtgever:	Verkeer & Openbare Ruimte			
Project:	Vervanging brug Walter Suskind (No. 237)			
Onderdeel:	Hameipoort Aandrijving onderdelen			
Status: Definitief	Fase: Bestek	Behoort bij: AI2018-0546	Schaal: 1:4, 1:2, 1:1	
Opsteller: kle	Goedgekeurd en vrijgegeven: fra	Paraaf:	Datum: 15-2-2021	Formaat: A0
Projectnummer: 2980002277	Tekeningnummer: 500	Bladnummer: 2	Aantal bladen: 2	Wijziging: 1
Auteursrechten voorbehouden		Documentnr: -	Plotdatum: 8-12-2020	
Bestandsnaam: Aandrijving.dwg				